画像記録用インターフェース価格表

2024年9月

製品名	製品概要	型番	外税価格

■ 画像記録用インターフェース （カメラの最速や周期を指定して画像を記録することができます）

① BPU-30 ※CS-60シリーズ、BU-60シリーズで使用できます。

画像記録用インターフェース ※外部トリガなどのオプション機能はカメラに依存します。	・ BPU－30本体 ・ コントロールソフト ・ USB3．0ケーブル2m	メモリ4GB	BPU－30－4G	￥250，000
		メモリ8GB	BPU－30－8G	￥300，000
		メモリ16GB	BPU－30－16G	￥400，000
画像記録用インターフェースのメモリ増設	使用しているBPU-30のメモリ増設 ※BPU-30本体をお送りいただく必要があります。		*差額分＋￥22，000	

① BPU-50 ※CS-70シリーズで使用できます。

画像記録用インターフェース ※外部トリガなどのオプション機能はカメラに依存します。 ※USBケーブルはカメラに付属のケーブルをご利用ください。	・ BPU－50本体 ・ コントロールソフト	メモリ16GB	BPU－50－16G	￥400，000 受注生産品

■ BPU-30とBPU-50共通

②インターフェースケーブル

カメラリンクケーブル 高伝送タイプ(85MHzクロック)	通信ケーブル （カメラ側：SDR，BPU側：SDR）	2m	XBU－C5－2M	*￥24，000
		5m	XBU－C5－5M	*￥30，000

③ 電源 ※何れかを選択してください。

AC－DC電源（DC12V 3A）	AC100Vで使用する際に必要（ケーブル付）	BS－ADP	￥12，000
電源ケーブル（4m）	市販の電源やバッテリを使用する際に必要	XBS－C1	￥3，000

【接続例】

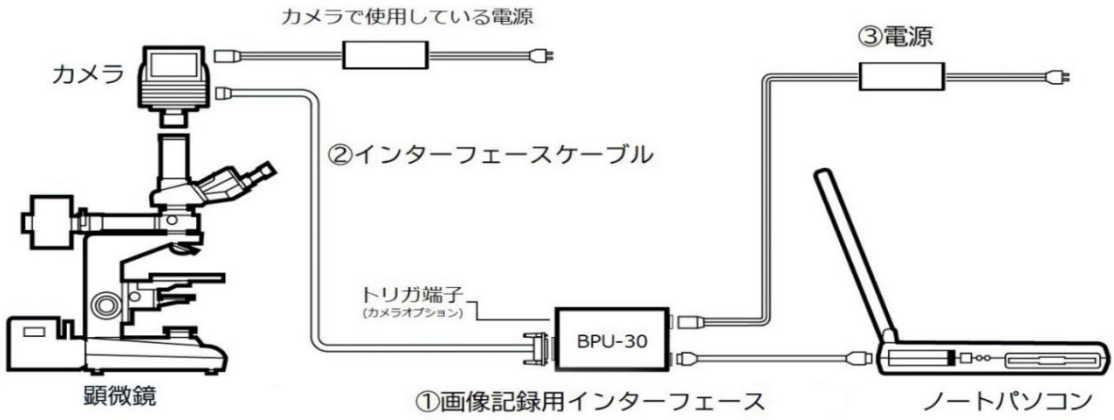

製造元 ビットラン株式会社 お問い合わせ／CCD事業部
〒361－0056 埼玉県行田市持田2213 TEL.048－554－7471(代) FAX.048－556－9591 URL https://www.bitran.co.jp/camera/ E－mail ccd@bitran.co.jp

LANインターフェース価格表

2024年9月

製品名	製品概要	型番	外税価格

■ ① LANインターフェースBPU-40 （カメラの最速や周期を指定して画像を記録することはできません）

CS-70/700シリーズ、CS-60シリーズ、BU-60シリーズ、BK-50/500シリーズで使用できます。

※未対応の機種もありますので詳しくは https://www.bitran.co.jp/camera/support/bpu40verup.html をご覧ください。

LANインターフェース ※HDMI出力は出来ますがケーブルは別途必要です。 ※外部トリガなどのオプション機能はカメラに依存します。 ※マルチ動作機能には対応してません。	・ BPU－40本体（ストレージ10GB） ・ LANケーブル1m ・ コントロールソフト ・ セットアップガイド	BPU－40－10G	￥300，000 受注生産品

② BPU-40用電源 BPU-40には電源が必要です。

AC-DC電源（DC12V 5A）	AC100VからBPU-40に直接接続	ADP12V6－ST	￥24，000

③ カメラ電源制御用ケーブル

LAN経由でカメラの電源をON/OFFしない場合は不要です。（CS-72/75には対応してません）

※このケーブルを使用しなくても、コントロールソフト及びSDKからBPU-40の電源ON/OFFは可能です。このケーブルを使用すると、同時にカメラ本体の電源ON/OFFもできます。（無線LAN接続では電源を入れることはできません）

カメラ電源制御ケーブル	電源ケーブル3m	XBP－C1	￥11，000

【接続例1】

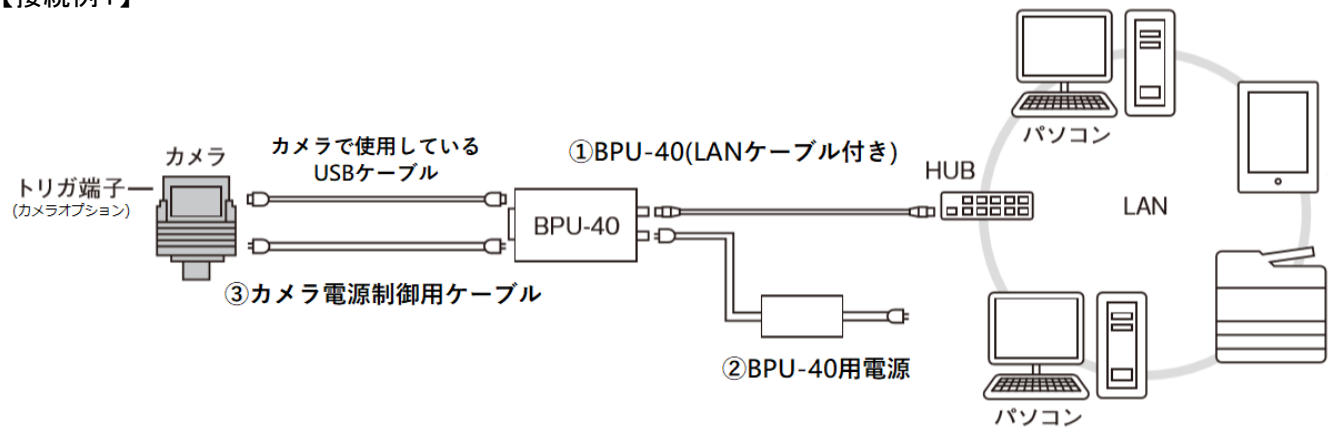

【接続例2】

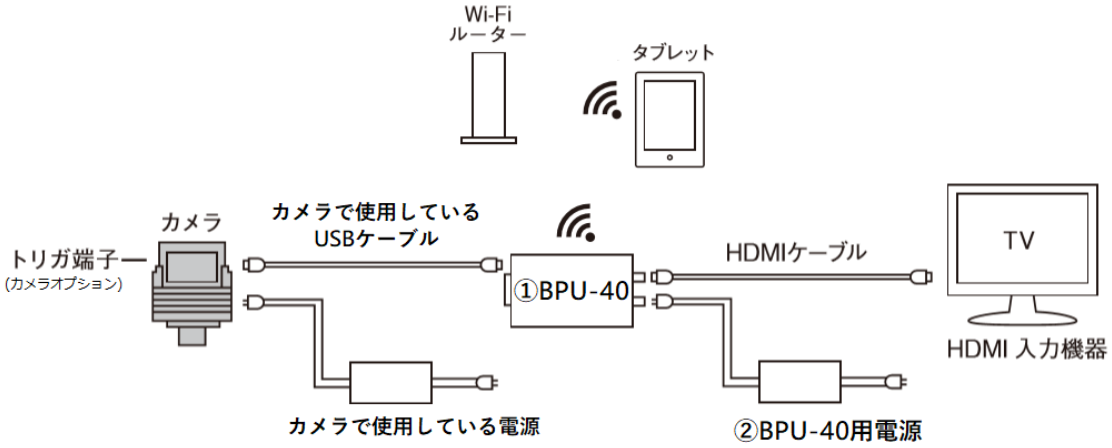

製造元 **ビットラン株式会社** お問い合わせ／CCD事業部

〒361－0056 埼玉県行田市持田2213 TEL.048－554－7471(代) FAX.048－556－9591 URL https://www.bitran.co.jp/camera/ E－mail ccd@bitran.co.jp