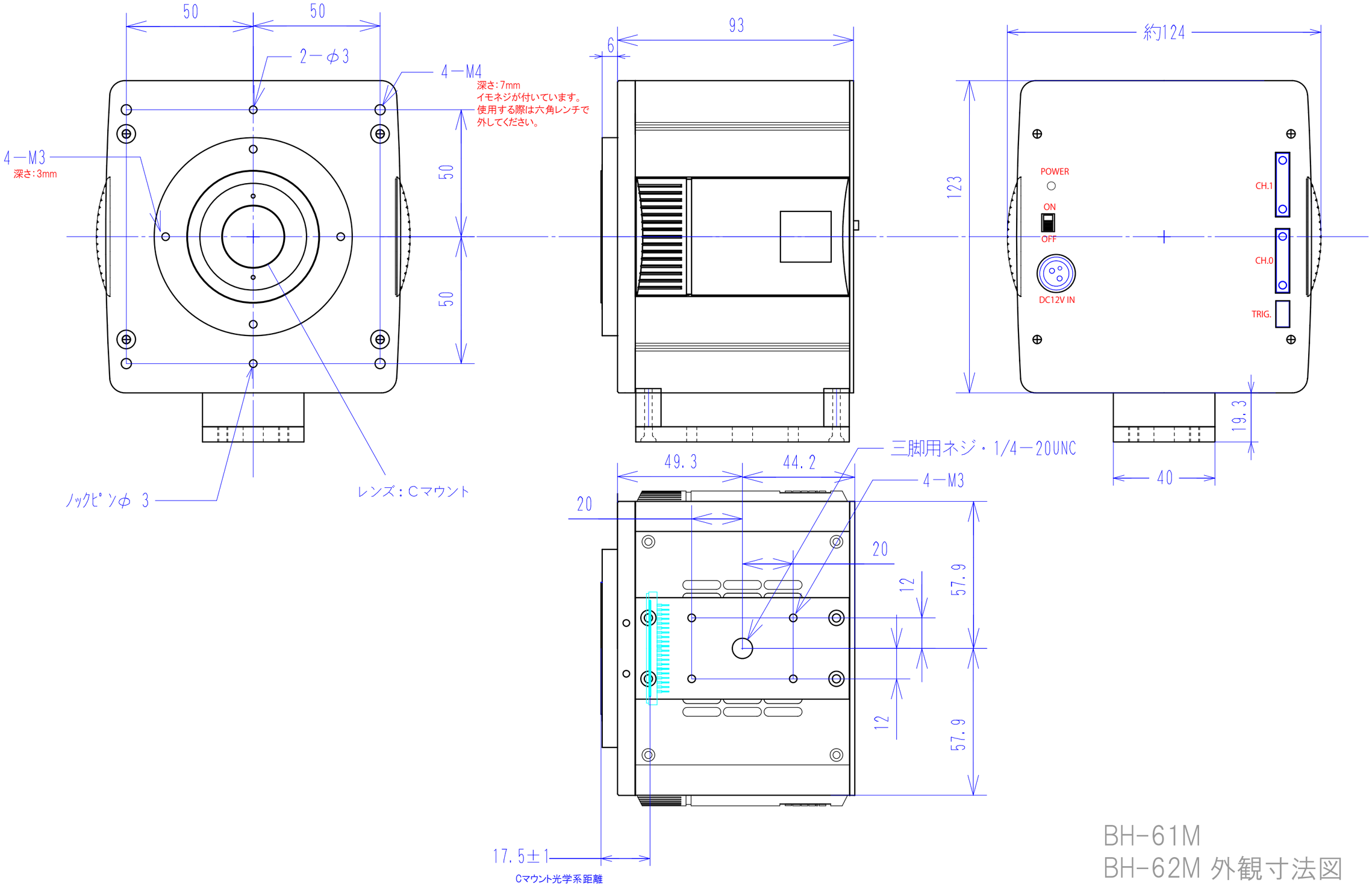

BH-61M
BH-62M 外観寸法図
BH-63M

ビットラン株式会社